KANTON solothurn

Gemeinde Lüsslingen-Nennigkofen

Schmutzabwasser - Druckleitung vom Regenbecken Lüsslingen-Nennigkofen bis zum Schacht KS 60 in Biberist

Teil GEP / Kommunaler Erschliessungsplan
Grundriss 1 : 20 / Schnitt 1 : 20
Umbau Fang- / Klärbecken und Messschacht

Dem Teil-GEP kommt gleichzeitig die Bedeutung der Baubewilligung gemäss §39 Abs. 4 PBG zu.

Original Auflageexemplar

Gemeinde Lüsslingen-Nennigkofen:
Planauflage vom 31.01.2019 bis 01.03.2019
Die Gemeindeschreiberin:

Index	Datum	Änderungen	gez:	gepr:	gen:	Biberiz, 07.09.2018	korrefiert: TBN	geprüft:	genehmigt:
						gezeichnet: dmo	Plan Nr. 40279 / 105		
						Grösse: 60 x 115			
						Lauf:	Ber:		
						gedruckt: 03.04.2019 10:31:57			

CAD-File: N:\Lüsslingen-Nennigkofen\40279 Abwasserdruckleitung an Z\KDF\Auflage\40279_105_DP10.fm.dgn

www.bsb-partner.ch

Biberist Tel. 032 671 22 22 Fax 032 671 22 00
Oensingen Tel. 062 388 38 38 Fax 062 388 38 00
Grenchen Tel. 032 654 59 30 Fax 032 654 59 31
Lebefeld/Bern Tel. 031 978 00 78 Fax 031 978 00 79

BSB + Partner
Ingenieure und Planer

Öffentliche Auflage vom 31.01.2019 bis 01.03.2019

Genehmigt vom Regierungsrat des Kantons Solothurn
gemäss RRB NR. 2019/907 vom 11.6.2019
publiziert im Amtsanzeiger Nr. 05 vom 31. Januar 2019

Staatsschreiber

Grundriss 1 : 20

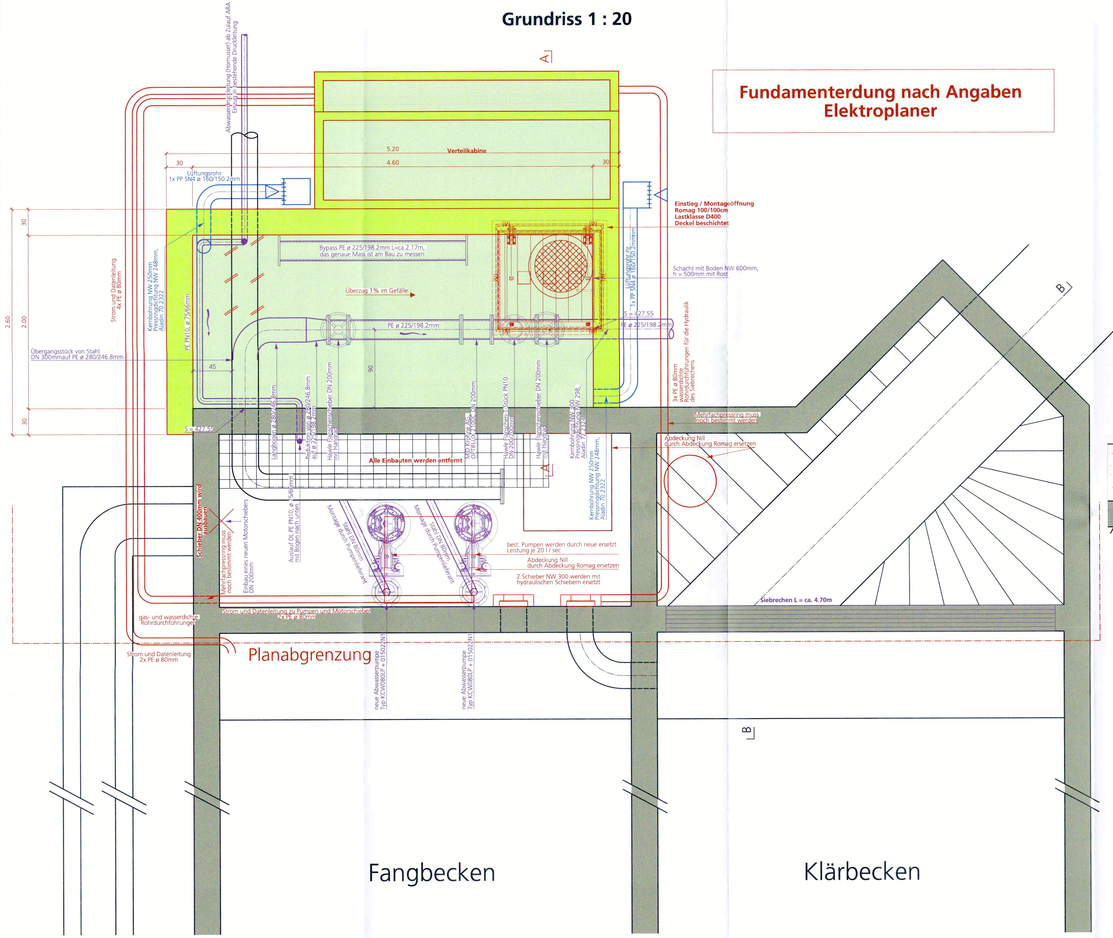

Schnitt A-A 1 : 20

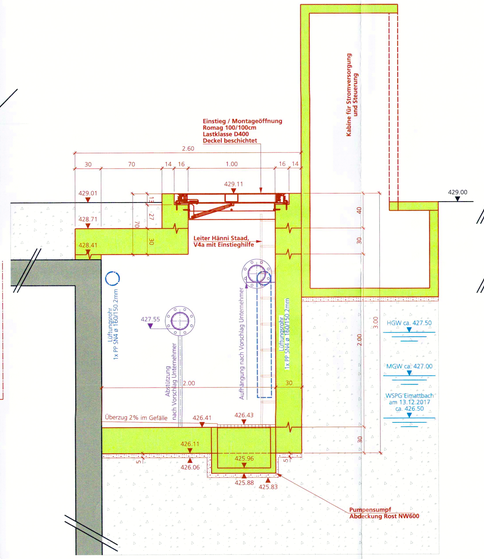
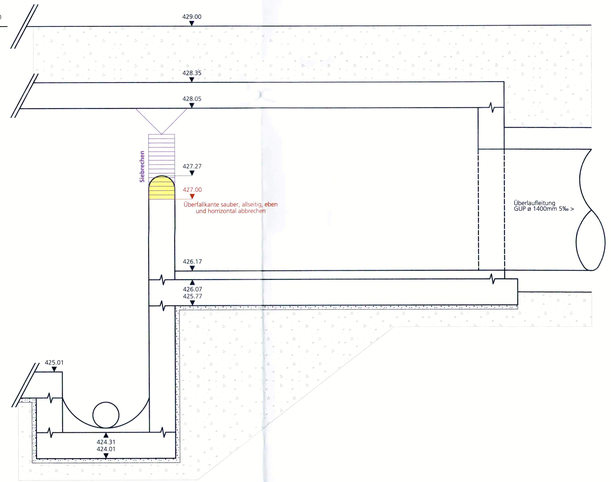
Schnitt B - B 1 : 20