64/166

Kanton Solothurn
Gemeinde Zuchwil

Erschliessungsplan Fernwärme

Transportleitung KEBAG-Aarmatt
1. Etappe

Situation 1:1000

Öffentliche Auflage vom 25. Januar bis 26. Februar 2013

Vom Gemeinderat der Einwohnergemeinde Zuchwil beschlossen am 10. Januar 2013

Der Gemeindepräsident: [signature] Der Gemeindeschreiber: [signature]

Vom Regierungsrat genehmigt mit Beschluss Nr. 2013/1080 vom 11. Juni 2013

Der Staatsschreiber: [signature]

[Stempel: STAATSKANZLEI SOLOTHURN]

Publikation im Amtsblatt Nr. 33 vom 16. August 2013

Plan Nr.	9072.20 - 201A
Datum	08.01.2013
Änderungen	A: Anpassung Linienführung GB Nr.666 Unteres Emmenholz (Bereich Wald) / 13.03.2013, pp B: C:
Format	90 x 231
Gezeichnet	pp
Freigabe	rg
Datei	O: \ 9072.20_RES_Transportleitung-KEBAG \ Erschliessungsplan \ ti-erschliessung_BL51.dgn

WAM ING

WAM Planer und Ingenieure AG
Florastrasse 2
4502 Solothurn
T +41 (0)32 625 27 27
F +41 (0)32 625 27 00 (Fax)
wam-so@wam-ing.ch

WAM Planer und Ingenieure AG
Münzrain 10
3005 Bern
T +41 (0)31 326 43 43
F +41 (0)31 326 43 26 (Fax)
wam-be@wam-ing.ch

www.wam-ing.ch

SQS-Zertifikat ISO 9001

Plot Datum 20.08.2013

Legende

Genehmigungsinhalt

- Trasse Fernwärmeleitung (1. Etappe)
- LS — Streckenentlüftungsschacht (LS)
- AS — Armaturenschacht (AS)
- ES — Streckenentleerungsschacht (ES)

Orientierender Inhalt

- Trasse Fernwärmeleitung (2. Etappe)
- ES — Streckenentleerungsschacht (ES)
- Bereich Einbau im Grundwasser
- Öffentliche Gewässer
- Wald
- Hecken und Uferbestockung

Dem Erschliessungsplan kommt gleichzeitig die Bedeutung der Baubewilligung zu (§ 39 Abs. 4 PBG).

Grabenprofil gespriesst KMR Dämmstärke 2

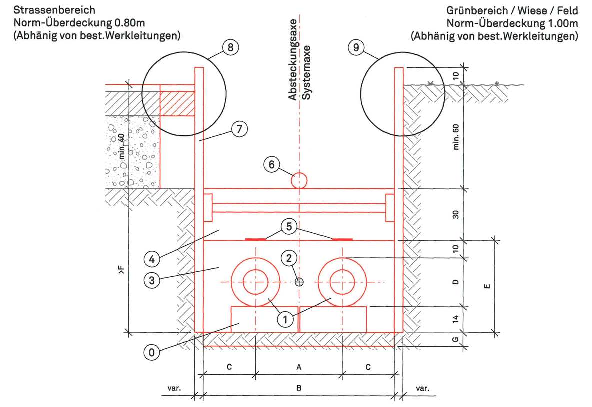

0. Styroporunterlagen 14cm
1. KMR - Rohr Dämmstärke 2
2. Höhenkote gemäss Längenprofil
3. Schlemmsand Ø0-0.75 mm
4. Kies oder Aushubmaterial
5. Trassewarnband, Lieferung Rohrlieferant
6. PE-Rohr für Kommunikationsleitungen Ø gem. Längenprofil
7. Spriesssystem gem. Leistungsverzeichnis und AB Pos. 4.3
8. Fundationsstärke, Belaganschnitt und Belagstärke gem. Angabe Strassenmeister / Bauleitung
9. Oberboden gem. Angabe Bauleitung

Grabenprofil A

Normalprofil

DN	D	A	B	C	E	F
250	45	70	155	42.5	69	85

Grabenprofil B

Querdehnungszonen

DN	D	A	B	C	E	F	G
250	45	75	(190)	(57.5)	69	85	10

Die lichten Masse (B) sind ZWINGEND einzuhalten! Masse in cm.
Definitive Masse für Ausführung (Ausdehnung) gemäss Angaben Bauleitung

Streckenentlüftung erdverlegt DN 250 Dämmstärke 2 (LS)

GRUNDRISS A - A

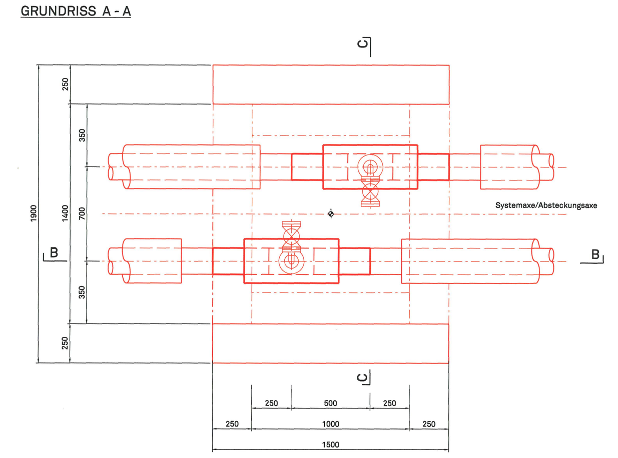

SCHNITT B - B

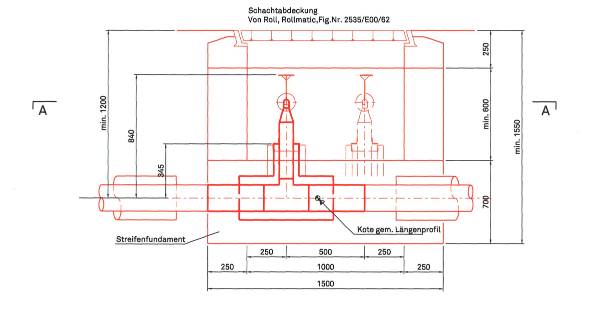

SCHNITT C - C

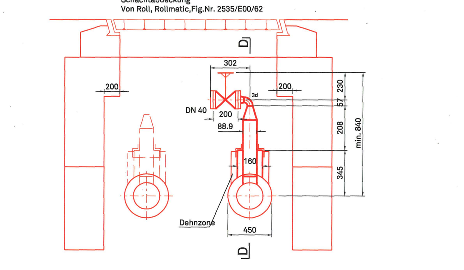

Streckenentleerung DN 250 Dämmstärke 2 (ES)

GRUNDRISS A-A

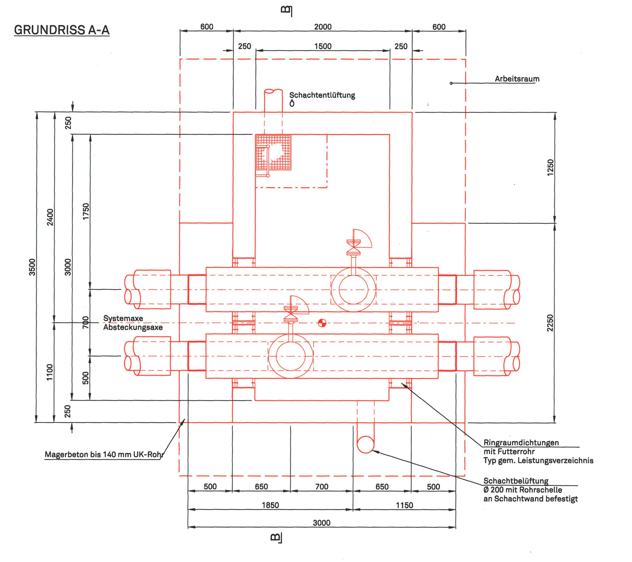

SCHNITT B-B

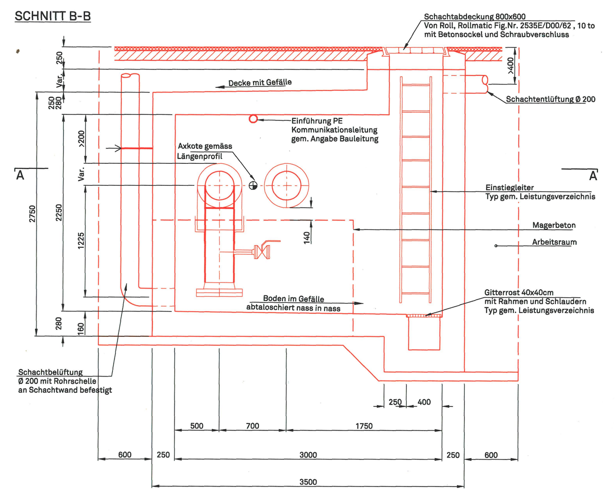

Längenprofil 1:500/100